Röben
CERAMIKA BUDOWLANA

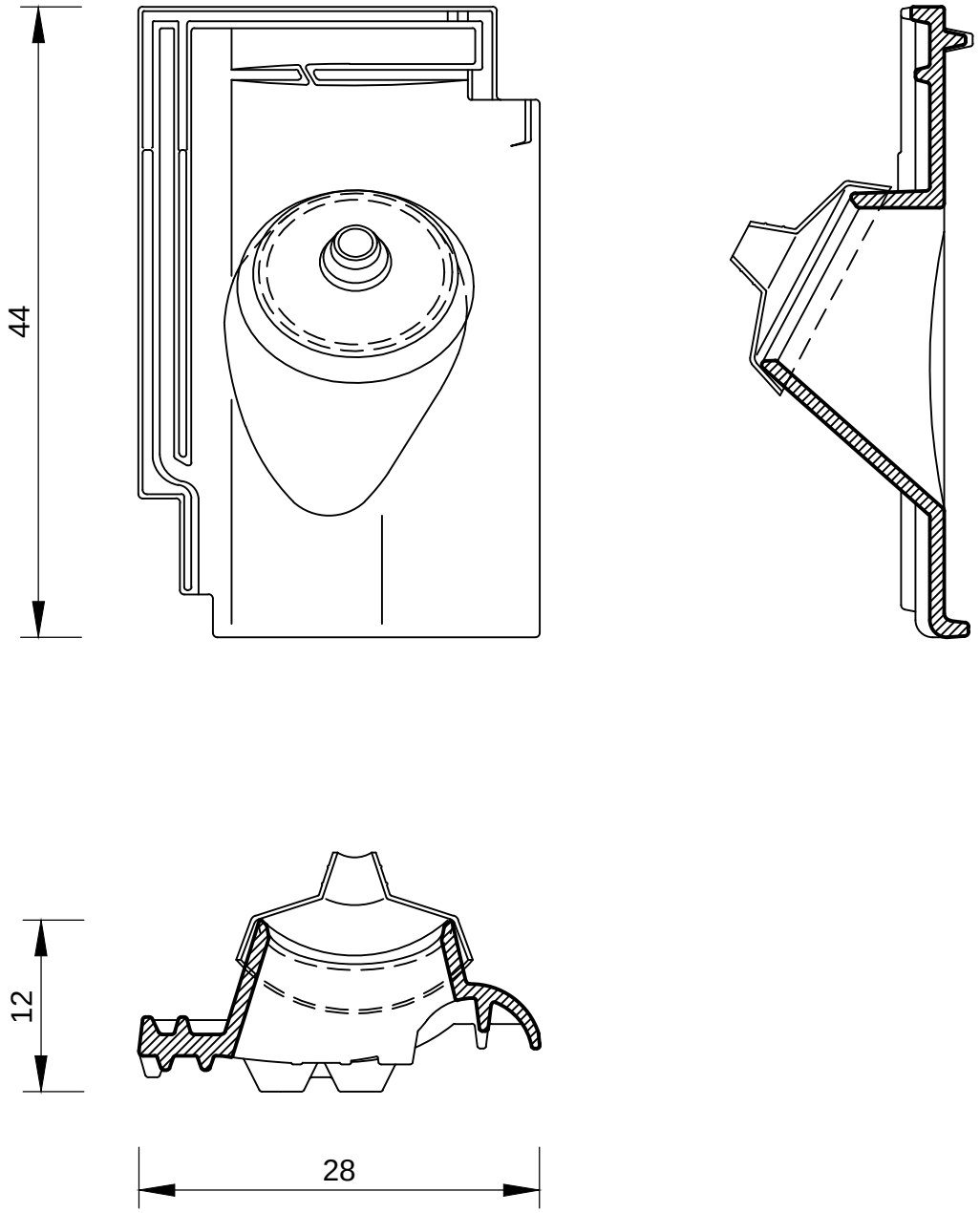

Dachówka Bornholm - antenowa

skala 1:5