Röben
CERAMIKA BUDOWLANA

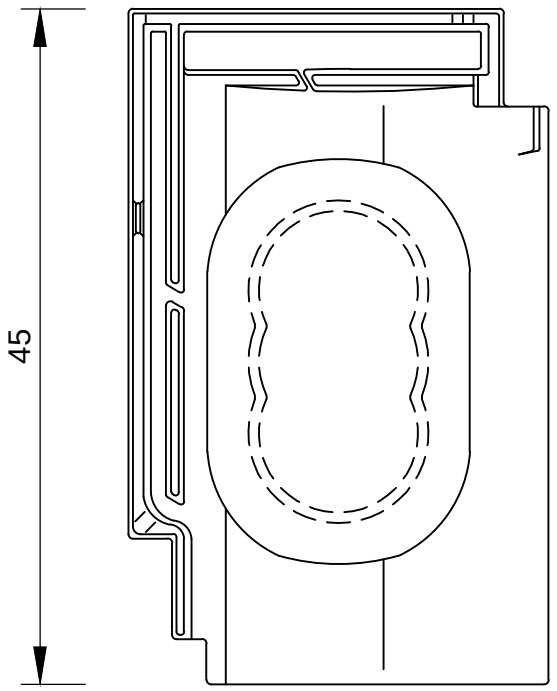

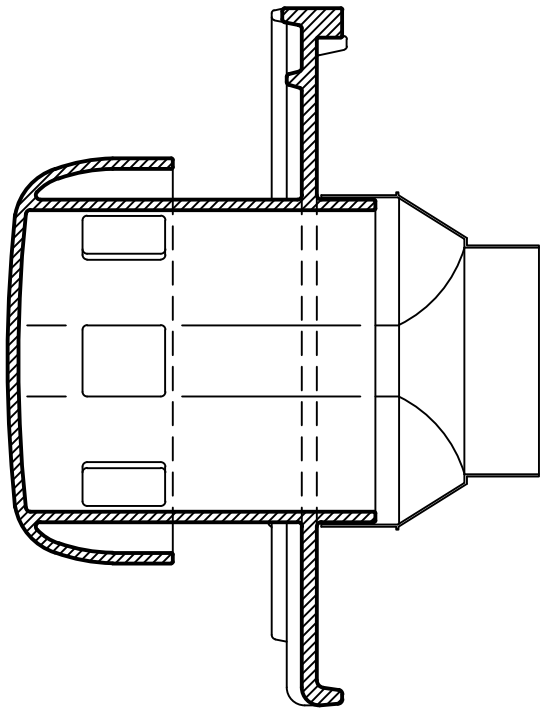

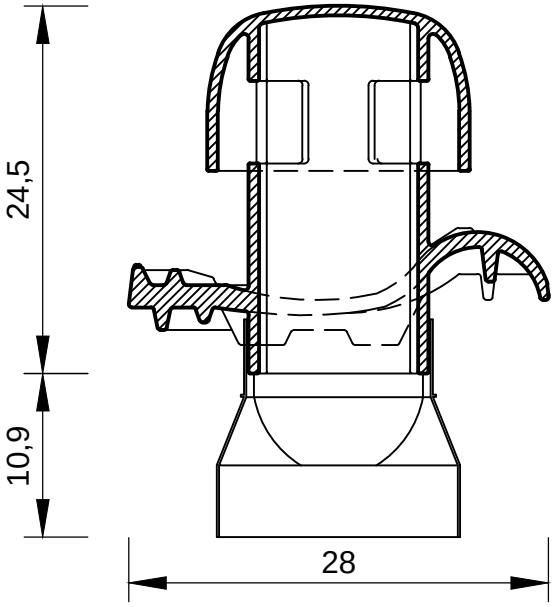

Dachówka Bornholm - kominek wentylacyjny

skala 1:5